Formadora TRAYFECTA® Serie M

Cajas de Cartón, Cartón Corrugado, Bandejas

packaging **innovation** at work.

General

- **Flexibilidad:** Maneja cartón y corrugado en la misma máquina, forma distintos tipos de cajas: con pegamento, de candado, tipo minorista y otros tipos de aplicaciones
- **Velocidad:** Trabaja velocidades de producción de 50-60+ unidades por minuto, dependiendo de la aplicación
- **Construcción Para Trabajo Pesado:** Bastidor tubular soldado 2”x4” de acero inoxidable estándar; rodamientos y ejes sobre-dimensionados proveen un rendimiento duradero y un funcionamiento confiable
- **Preciso Cambio de Producción Sin-Herramientas:** Diseño innovador que permite realizar cambios de cavidades y cabezales formadores en menos de 3 minutos sin necesidad de herramientas
- **Cabezales Formadores Múltiples Aumentan el Rendimiento:** Disponible en configuración de 1 ó 2 cabezales para satisfacer prácticamente cualquier requisito de velocidad de la línea. Dos cabezales formadores pueden producir diferentes tipos de contenedores en un solo ciclo de máquina
- **Fiabilidad en Alta Velocidad:** Cavidades formadoras precargadas con resortes y cilindros neumáticos para la expulsión de las cajas ayudan a un rendimiento confiable en alta velocidad

Formadora TRAYFECTA® M

Se demuestra plano del modelo 900. Preguntar por los planos de los modelos 1200 y 1500.

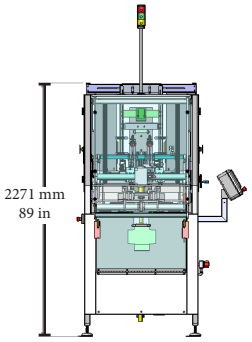

VISTA FRONTAL

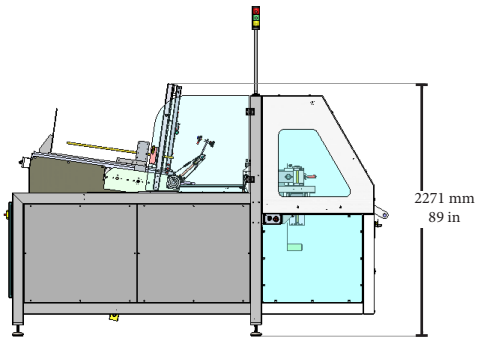

VISTA LATERAL

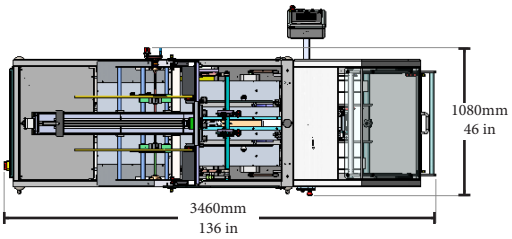

VISTA SUPERIOR

	Cabezales Formadores Disponibles	Velocidad Máxima en cajas/min	Ancho Máximo del Cartón	Longitud Máxima del Cartón
900	1	60	605mm	810mm
1200	1	60	910mm	810mm
1500	1 ó 2	120	1215mm	810mm

Construcción

- Bastidor tubular soldado 2” x 4” de acero inoxidable estándar
- Accionamiento preciso con contrapeso
- Gabinete eléctrico NEMA 4

Sistema de Adhesivo Caliente Nordson ProBlue 10

Ergonomía Avanzada

- Baja altura del magazine
- Placa de presión Auto-Retráctil para las bandejas en blanco en la revista
- Cabezal formador y cavidades de peso ligero
- HMI con soporte giratorio para fácil visualización y operación en cada lado de la máquina

Control y Electrónica

- PLC Allen Bradley CompactLogix
- HMI Pantalla de control Táctil Allen Bradley Plus 700 Color
- Variador de Frecuencia (VFD) Allen Bradley Powerflex 4
- Sensor “foto-visión” Forma-en-demanda
- Sensor de nivel de adhesivo
- Sensor nivel del Magazine
- Sensor verificador de descarga
- Torre de luz tricolor indicadora de estado de la máquinar

Utilidades

- Servicio eléctrico
  - 480 VAC
  - 50-60 HZ
  - 3-fases
  - 30 amps
- Aire comprimido
  - 15 SCFM @ 80psi

Equipo Opcional

- Gabinete eléctrico NEMA 4
- HMI Pantalla de control táctil Allen Bradley Plus 1000 Color
- Indicaciones multilingües
- Ruedas
- Kit de elevación
- Kit de piezas de repuesto

Soporte de Capacitación

- La orientación a la máquina provee una suave transición para los operadores
- El programa de entrenamiento Delkor 1080° provee una instrucción más formal para la operación y mantenimiento de la máquina

Programación

- Seguimiento y reporte de producción mediante un HMI pantalla táctil
- Sistema guía de recomendaciones para el ajuste de parámetros de paquete

Seguridad

- Guardas de protección entrelazadas
- Interruptores RF sin-contacto con relevador monitor de seguridad
- Circuito de control de bajo voltaje con terminal de bloques de toque-seguro
- Panel bajo/alto-voltaje segregado
- Sistema de bloqueo y etiquetado para desconexión eléctrica y neumática
- Suministro de aire filtrado con válvula de cierre y de descarga
- Embrague de sobrecarga en motor AC de accionamiento principal
- Tres botones de parada de emergencia

Delkor Systems, Inc.
4300 Round Lake Road West
St. Paul, MN 55112

Teléfono: 1.800.328.5558
www.delkorsystems.com
info@delkorsystems.com

133014